RevNo	Revision note	Date	Signature	Checked

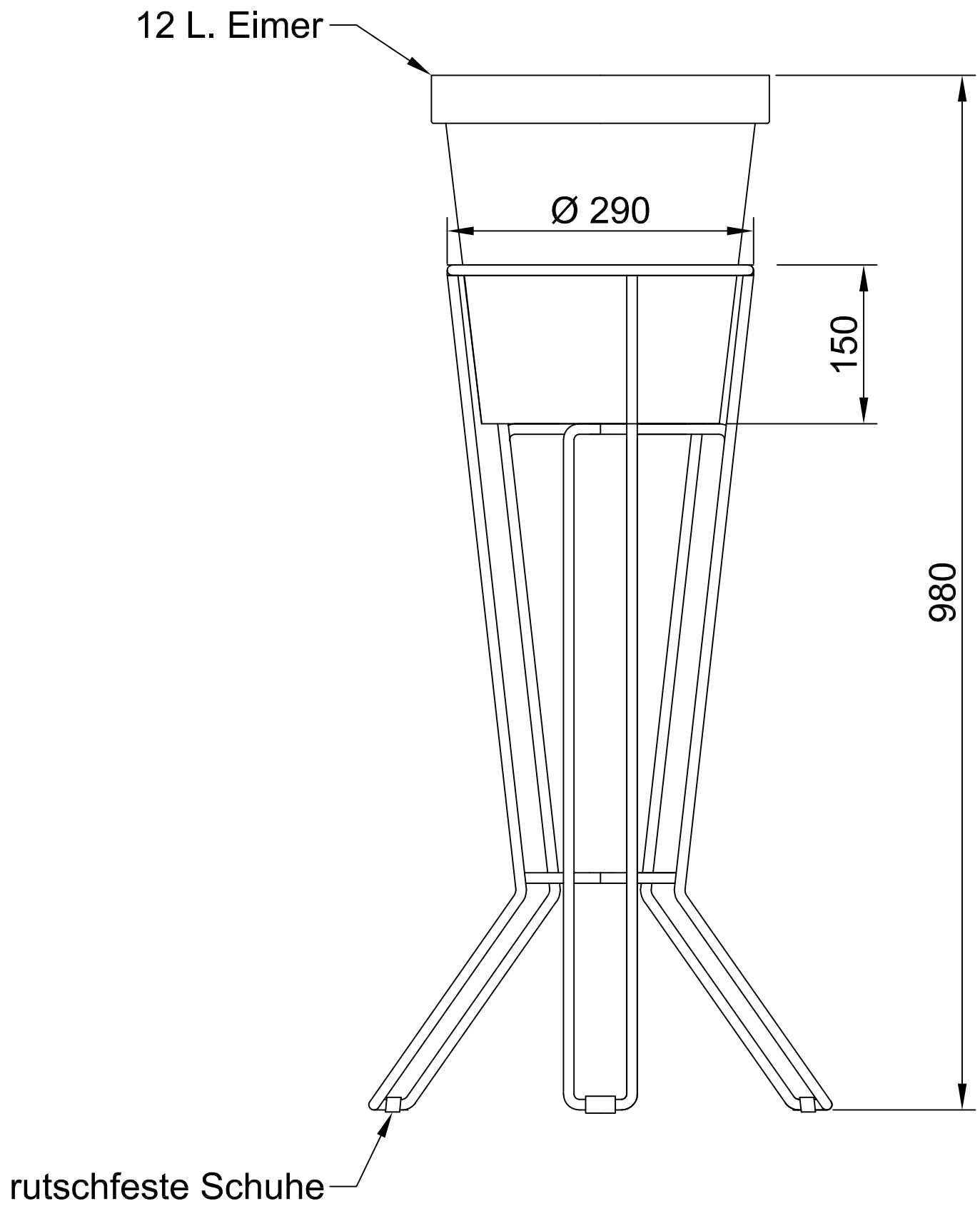

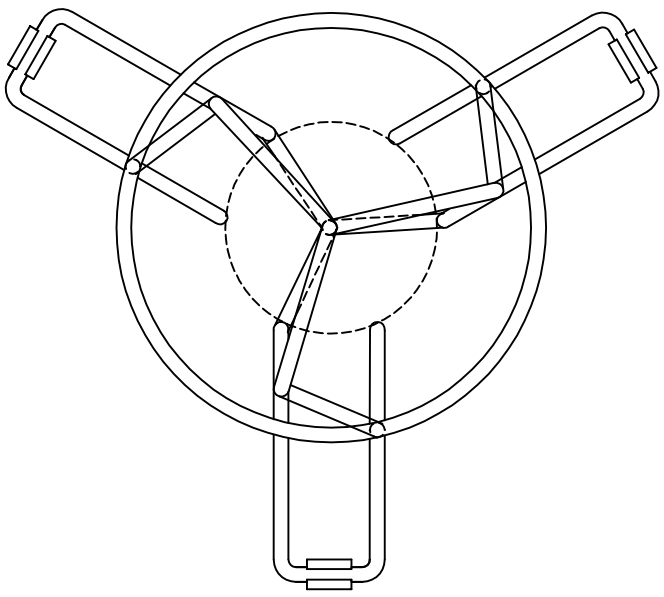

Dieses Dokument ist Eigentum von NTF und darf weder ganz noch teilweise kopiert werden und darf Dritten ohne die Erlaubnis von NTF nicht zugänglich gemacht werden. Eine Verletzung hat eine Anzeige zur Folge und wird gerichtlich verfolgt.

Bearb.:	Datum:	Gepr.:	Werkstoff:	Oberfl. behandl.:	Fil:
LL	17.07.2006		1.4301	Erstkl. gebeizt	

NTF Aalborg
www.ntf.dk
Stainless steel designed for your benefits!

Ø10 Eimerhalter

Mass stab: 1:5

H001-077

Format: A3

Toleranzbereich wo nicht anders genannt ist: +/- 2mm

Rev: 0