Warenummer H001-004

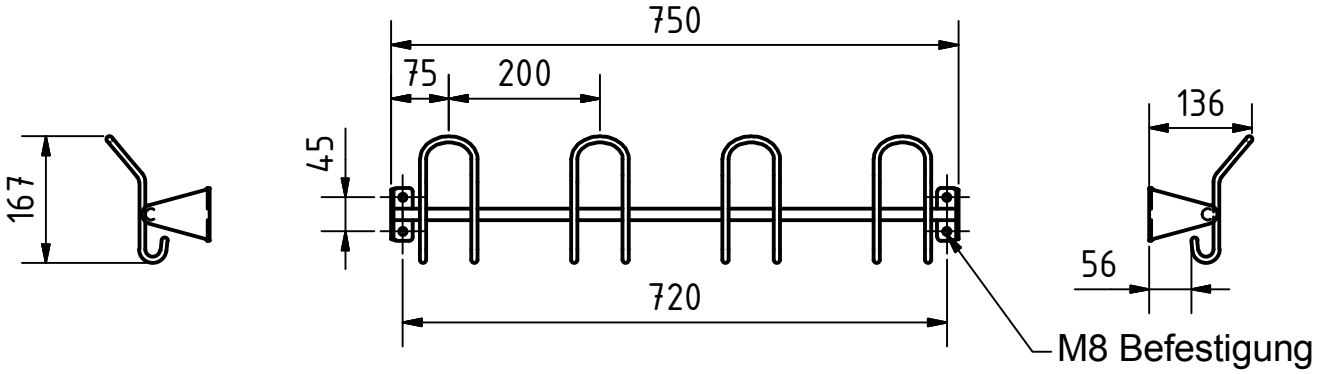

Warenummer H001-005

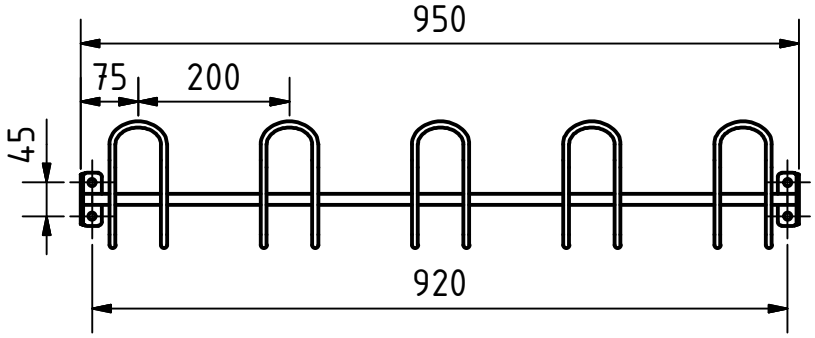

Warenummer H001-006

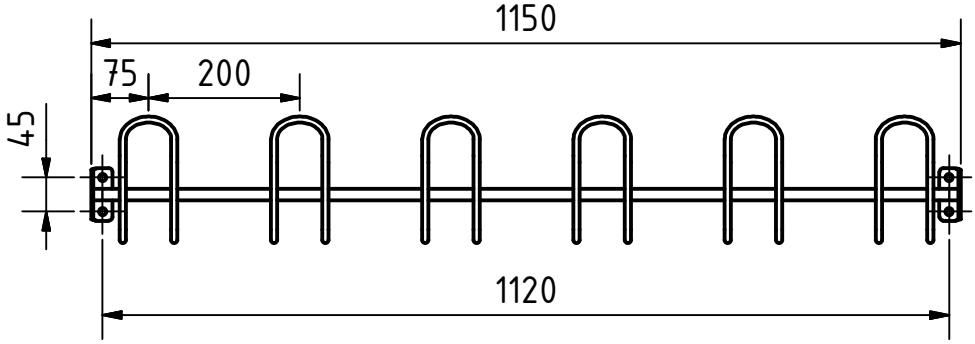

Optionen:

M001-017 Namensschild Typ A

M001-071 M8 Ankerbolzen für Beton

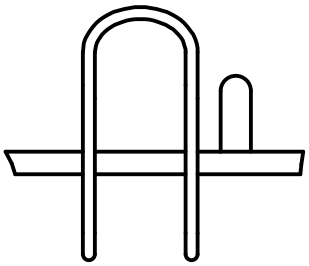

Dieses Dokument ist Eigentum von NTF und darf weder ganz noch teilweise kopiert werden und darf Dritten ohne die Erlaubnisvon NTF nicht zugänglich gemacht werden. Eine Verletzung hat eine Anzeige zur Folge und wird gerichtlich verfolgt.

Toleranzbereich wo nicht anders genannt ist: +/- 2mm

Bearb.:	Werkstoff:	Oberfl. behandl.:	Format:	Datum:	Scale:
LL	1.4301	Erstkl. gebeizt	A4	09.05.2005	1:10

NTF Aalborg
www.ntf.dk
Stainless steel designed for your benefits!

Kleiderhakenleiste, Doppelhaken

H001-004, -005, -006

Revision 0